Wandhalterung für PC und TV Monitore 23 - 42"

Artikel: ECO-020-B

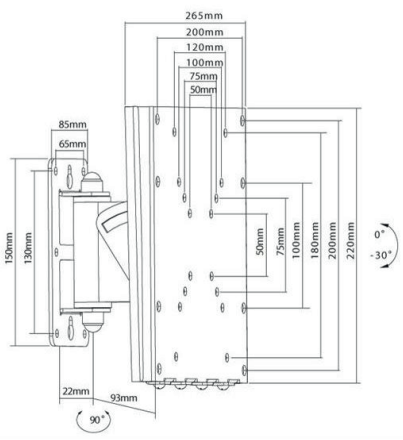

VESA	50x50, 75x75, 100x100, 200x100, 200x200mm
Tragkraft	bis 30kg
Tiefe	115mm
Schwenken	90°
Neigen	-30°~0°
Farbe	schwarz
Material	Stahlblech
Montagematerial	im Lieferumfang enthalten
Garantie	10 Jahre

Produkteigenschaften

Tragkraft

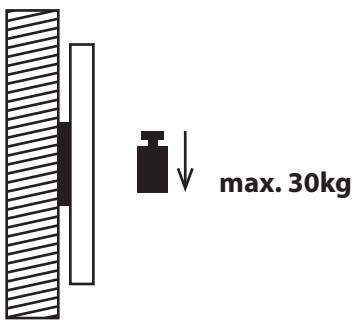

Wandabstand

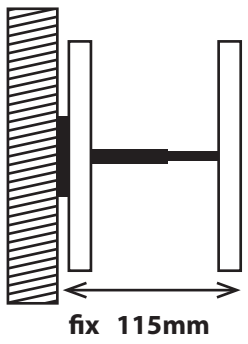

Schwenkbar

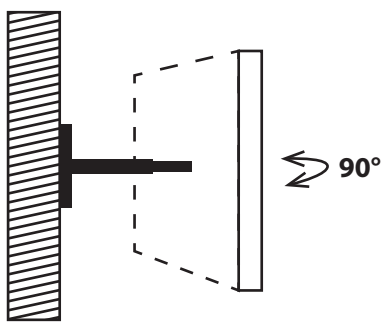

Neigbar

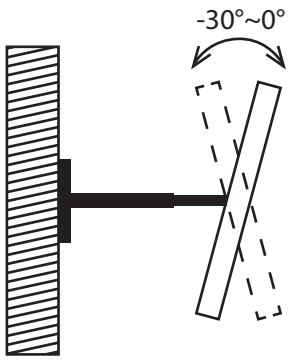

Passt diese Halterung zum Monitor?

Monitorrückseite

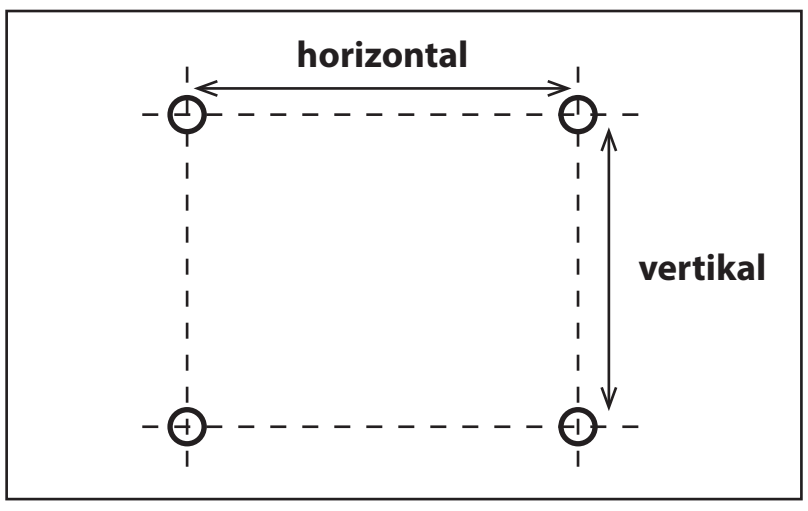

Um die Lochabstände des Monitors zu ermitteln, müssen die horizontalen und vertikalen Abstände der Gewindelöcher auf der Monitorrückseite gemessen werden.

Diese Halterung passt zu Bildschirmen mit den folgenden Lochabständen (horizontal x vertikal):

50x50 | 75x75 | 100x100 | 200x100 | 200x200mm

Wie weit lässt sich der Monitor schwenken?

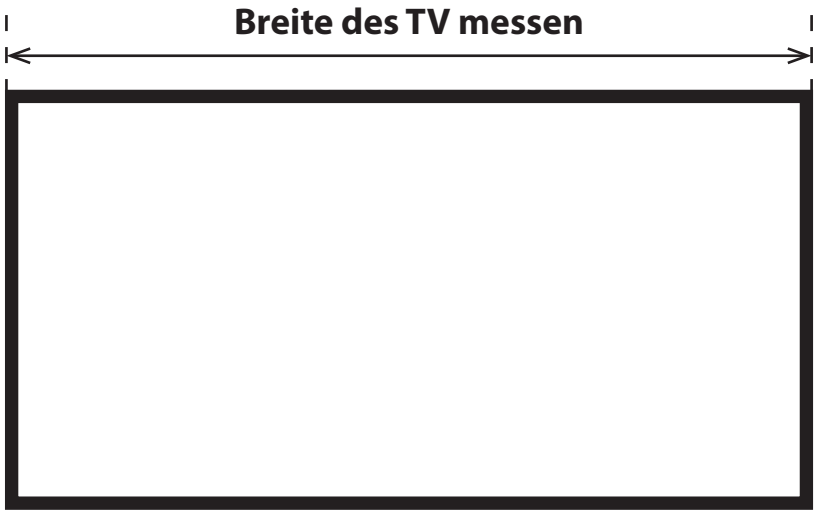

Breite	max. Schwenkbereich (links oder rechts)
30 cm	ca. 45°
40 cm	ca. 45°
50 cm	ca. 40°
60 cm	ca. 34°
70 cm	ca. 29°

Breite	max. Schwenkbereich (links oder rechts)
80 cm	ca. 25°
90 cm	ca. 23°
100 cm	ca. 20°
110 cm	ca. 18°
120 cm	ca. 17°